WIRING DIAGRAM

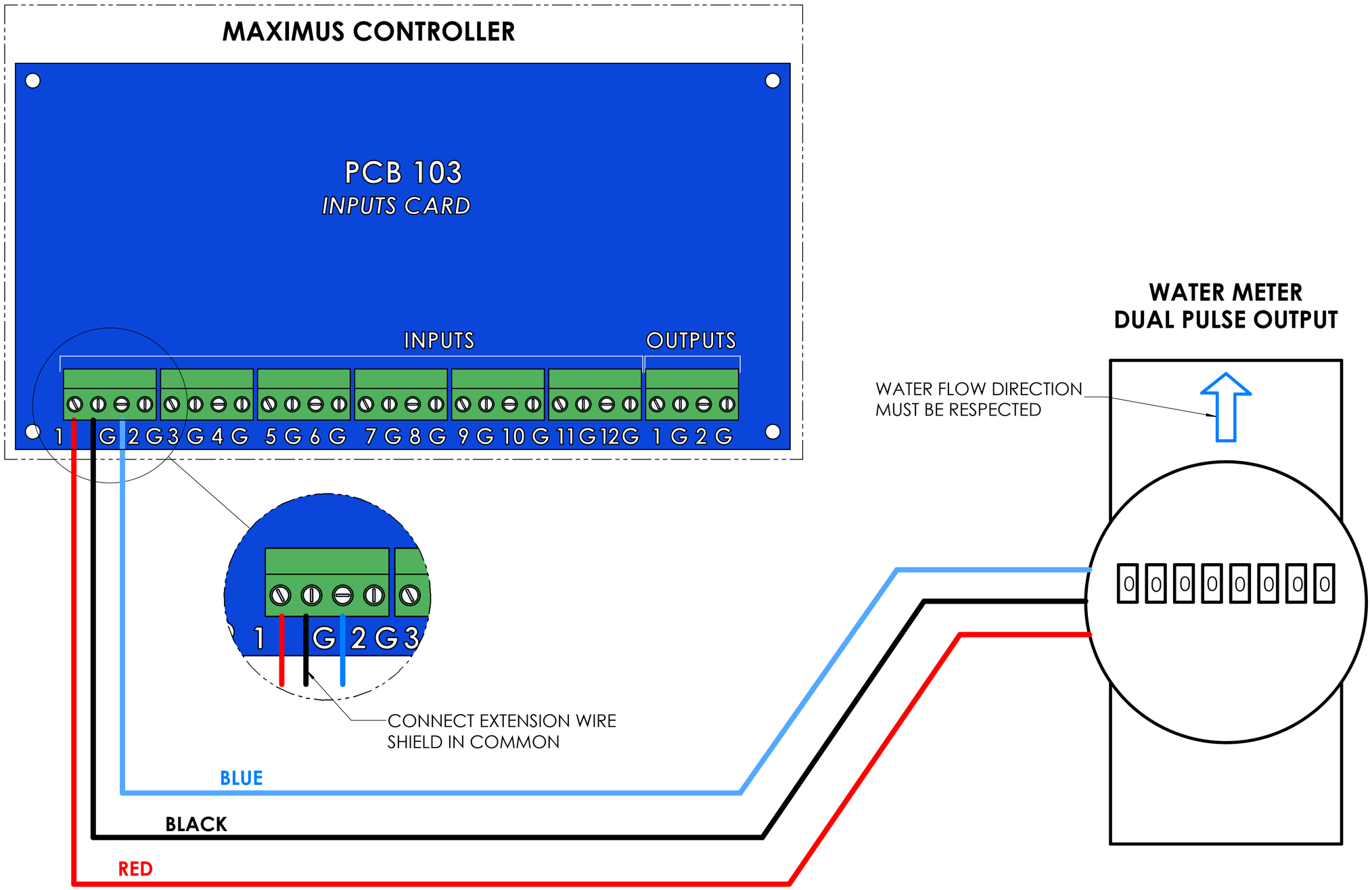

NOTE

1- THE RED, BLACK AND BLUE WIRES CAN BE INSTALLED ON ANY OF THE 12 INPUT PORTS OF PCB 103.
2- BLACK IS COMMON TO BOTH INPUTS.

Propriétaire

ZAXE Technologies Inc

Confidentialité et politiques

Ce document est la propriété ZAXE TECHNOLOGIES et ne peut être utilisé pour d'autres fins que celles pour lesquelles il a été préparé et soumis. Aucune reproduction ne peut être faite sans autorisation.

The information contained in this drawing is the sole property of zaxe technologies. Any reproduction in part or as a whole without the written permission is prohibited.

©2020 Tous les droits reservées /All rights reserved.

No. de produit / Product Part Number:
N/A

Designation du produit / Product Name
WATER METER DUAL PULSE OUTPUT

Titre du dessin / Drawing Title
WIRING DIAGRAM

Révision / Revision	Feuille / Sheet:
A	1 / 1

Matériau / Material specifications:
N/A

Unités / Units:
mm[in]

Standard Tolerances:

Inches
X/X ± 1/16"
X.XX" ±0.03"
X.XXX" ±0.010"

Millimeters
X.X ± 0.8
X.XX ±0.25

Angle
X.X° ± 0.5°

Dernière mise à jour / Last update date:

Dessiné par / Drawn by:
LJ

Approuvé par /Approved by:

Historique de révision / Revision history:

REV.	DESCRIPTION
A	INITIAL RELEASE